MOSA

lingua

MADE IN ITALY

GRUPPO ELETTROGENO
GE SX-12000 KTDT

Le immagini riportate sono indicative

CARATTERISTICHE

- Basamento a tenuta in grado di contenere eventuali perdite dei liquidi presenti nel motore evitando l'inquinamento ambientale
- Bordi arrotondati per consentire il deflusso dell'acqua piovana
- Grandi porte di accesso per consentire una facile manutenzione (sostituzione filtri aria, olio,carburante)
- Gancio di sollevamento centrale
- Arresto motore per bassa pressione olio e alta temperatura acqua
- Interrutto magnetotermico e interruttore differenziale
- Supersilenziato
- Quadro di comando con centralina di controllo digitale automatica (AMF) **a richiesta**
- Conforme alle direttive CE per rumore e sicurezza

raff.acqua | diesel | 3~ trifase | avviamento elettrico

POTENZE NOMINALI D'USCITA	
* Potenza trifase Stand-by (LTP)	12 kVA (9.6 kW) / 400V / 17.3A
* Potenza trifase PRP	10.5 kVA (8.7 kW) /400V/15.1A
* Potenza monofase PRP	6 kVA / 230V / 26A
* Potenza monofase COP	/
Frequenza	50 Hz
Cos φ	0.8

* Potenze dichiarate in accordo a ISO 8528

DEFINIZIONI

Potenze valide alle condizioni ambientali : temperatura 25°C, altitudine 100 metri s.l.m., umidità relativa 30%

Potenza Stand-by (LTP): potenza d'emergenza. Potenza massima disponibile per uso con carichi variabili per un numero di ore/anno limitato a 500 h. Non è ammesso sovraccarico.

Potenza PRP: potenza continua con carichi variabili. Potenza massima disponibile per uso con carichi variabili per un numero Illimitato di ore/anno. La potenza media prelevabile durante un periodo di 24 h non deve superare l' 70% del valore dichiarato.

Potenza COP: Potenza continua con carico costante. Potenza massima disponibile per uso con carico costante per un numero illimitato di ore/anno.

MOTORE 3000 GIRI/MIN

4-TEMPI, ASPIRAZIONE NATURALE	
Modello	KUBOTA D722
Potenza netta stand-by	11.9 kW (16 hp)
Potenza netta PRP	10.3 kW (14 hp)
Potenza netta COP	/
Cilindri / Cilindrata	3 / 719 cm³
Alesaggio / Corsa	67 / 68 (mm)
Rapporto di compressione	/
BMEP (Pressione media effettiva : LTP - PRP)	/
Regolatore di giri	Meccanico
CONSUMO CARBURANTE	
110 % (Potenza stand-by)	3.9 lt./h
100 % di PRP	3.4 lt./h
75 % di PRP	2.6 lt./h
50 % di PRP	1.7 lt./h
SISTEMA DI RAFFREDDAMENTO	Liquido
Capacità totale - solo motore	4.1 lt - /
Portata aria ventola	/
LUBRIFICAZIONE	
Capacità totale olio	/
Capacità olio in coppa	3.8 lt.
Consumo olio a pieno carico	/

SCARICO	
Massima portata dei gas di scarico	/
Massima temperatura dei gas di scarico	/
Massima contropressione	/
Diametro esterno tubo di scarico	/
IMPIANTO ELETTRICO	12 Vdc
Potenza motorino d'avviamento	1 kW
Capacità altern. carica batteria	14 A
Avviamento a freddo	/
Con dispositivo per avviamento a freddo	- 15 °C
FILTRO ARIA	a secco
Portata aria combustione	/
CALORE SMALTITO A PIENO CARICO	
Dai gas di scarico	/
Da acqua e olio	/
Irraggiato all'ambiente	/
Raffreddamento sovralimentazione	/

BCS GROUP

Alternatore

SINCRONO, TRIFASE, AUTOECCITATO, AUTOREGOLATO		
	SENZA AVR	CON AVR
Potenza continua	11.5 kVA	
Potenza stand-by	12.5 kVA	
Tensione monofase	400 Vac	
Frequenza	50 Hz	
Cos φ	0.8	
Modello A.V.R.	/	HVR 10
Precisione regolazione di tensione	± 4 %	± 1 %
Corrente di corto circuito sostenuta	≤ 3 In	
Cdt transitoria (100% del carico)	< 15 %	
Tempo di risposta	/	
Rendimento a 100% del carico	83 % (400V - Cos φ 0.8)	83.5 % (400V - Cos φ 0.8)
Isolamento	Classe H	
Collegamento - Terminali	Serie - N°6	
Compatibilità elettromagnetica (Soppressione Radio Interferenze)	EN55011	
Distorsione armonica - THD	<4%	
Interferenza telefonica - THF	/	

REATTANZE (11.5 KVA - 400V)		
Sincrona diretta - Xd	280 %	239 %
Transitoria diretta - X'd	21 %	19 %
Subtransitoria diretta - X"d	5.8 %	4.6 %
Sincrona in quad. - Xq	155 %	130 %
Subtrans. in quadratura - X"q	/	
Di sequenza inversa - X2	/	
Di sequenza zero - X0	/	
COSTANTI DI TEMPO		
Transitoria - T'd	0.04 sec	0.046 sec
Subransitoria - T"d	0.006sec	
A vuoto - T'do	0.53 sec	0.58 sec
Unidirezionale - Ta / Armature - Ta	/	
Rapporto di corto-circuito Kcc	0.62	0.72
Grado di Protezione IP	IP 23	
Portata aria di raffreddamento	0.082 m^3/sec.	
Accoppiamento - Cuscinetti	Diretto SAE 5 -7 ½ - N°1	

Specifiche generali

Capacità serbatoio	38 lt.
Autonomia (75% di PRP)	14.5 h
Batteria avviamento	12 Vdc -38Ah
Grado di Protezione IP	IP 23

* Potenza acustica misurata LwA (pressione LpA)	93 dB(A) (68 dB(A) @ 7m)
* Potenza acustica garantita LwA (pressione LpA)	93 dB(A) (68 dB(A) @ 7m)
Classe di prestazione	G2

* Potenza acustica in accordo alla Direttiva 2000/14/CE

Quadro di Comando Manuale

- Chiave avviamento e arresto motore
- Spia bassa pressione olio con arresto motore
- Spia alta temperature acqua con arresto
- Spia allarme carica batteria
- Spia allarme riserva carburante
- Spia candelette di pre-riscaldo
- Strumento digitale multifunzione: Voltmetro - Frequenzimetro- Conta-ore totali - Conta-ore parziale (resettabile) - Tensione di batteria
- Indicatore livello carburante
- Pulsante arresto d'emergenza
- Interruttore magnetotermico
- Interruttore differenziale
- Prese d'uscita: 1x 400V 16A 3P+N+T
  1x 230V 16A 2P+T
  1x 230V 16A Schuko
- Morsetto di terra (PE)

Quadro di Comando Automatico

- Controller InteliNano Plus
- Interruttore di alimentazione controller
- Spia allarme carica batteria
- Pulsante arresto d'emergenza
- Connettore per commando a distanza TCM 35
- Connettore PAC (ATS)
- Carica batteria
- Interruttore magnetotermico
- Interruttore differenziale
- Prese d'uscita CEE: 1x 400V 16A 3P+N+T
  1x 230V 16A 2P+T
  1x 230V 16A Schuko
- Morsetto di terra (PE)

CARATTERISTICHE CONTROLLER INTELINANO PLUS	
Modalità Operative	• MAN.- AUTO
Display	• Display retro-illuminato 128x64 pixel
LEDs	• Funzionamento motore • Modalità operativa AUTO • Allarmi
Pulsanti/comandi	• Pulsante START • Pulsante STOP • Pulsante AUTO • N° 2 pulsanti per la navigazione nei menù del controller
Misure generatore	• Tensioni : L1-L2 • Correnti : I1 • Potenze : kVA • Frequenza
Misure motore	• Temperatura acqua (optional) • Pressione olio (optional) • Livello carburante • Velocità del motore • Tensione di batteria • Manutenzione • Conta-ore
Protezioni generatore	• Corto circuito • Sovra-sotto tensione • Sovra-sotto frequenza • Senso ciclico delle fasi
Protezioni motore	• Sovravelocità • Allarme alta temperatura acqua • Allarme bassa pressione olio • Allarme basso livello carburante • Bassa tensione di batteria • Guasto alternatore carica bateria • Mancato avviamento • Mancato arresto • Arresto d'emergenza
Funzioni AMF	• Misura tensioni di rete : L1-L2 / L2-L3 / L3-L1 - N-L1/N-L2/N-L3 • Misura frequenza di rete • Rilevamento trifase • Sovra-sotto tensione di rete • Sovra-sotto frequenza di rete • Senso ciclico delle fasi di rete
Caratteristiche	• Storico eventi e allarmi (10 eventi) • Interfaccia operatore con icone, nessun testo • Start e Stop da segnale esterno • Preriscaldo • Completamente programmabile da pannello o da PC • Collegamento diretto a motori con ECU via Can Bus J1939 • Funzionamento manuale (MRS) con avviamento remoto • Protezione IP 65 • Temperatura di funzionamento : -20°C / +70°C
Comunicazione	• Porta USB per programmazione • Interfaccia CAN BUS (solo J1939)

PESO - DIMENSIONI E ACCESSORI

PESO A SECCO MACCHINA:
- 305 kg

Il gruppo elettrogeno raffigurato può includere accessori opzionali.

DISEGNO DIMENSIONI

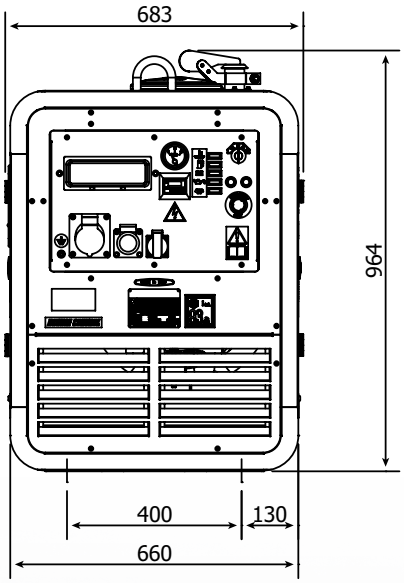

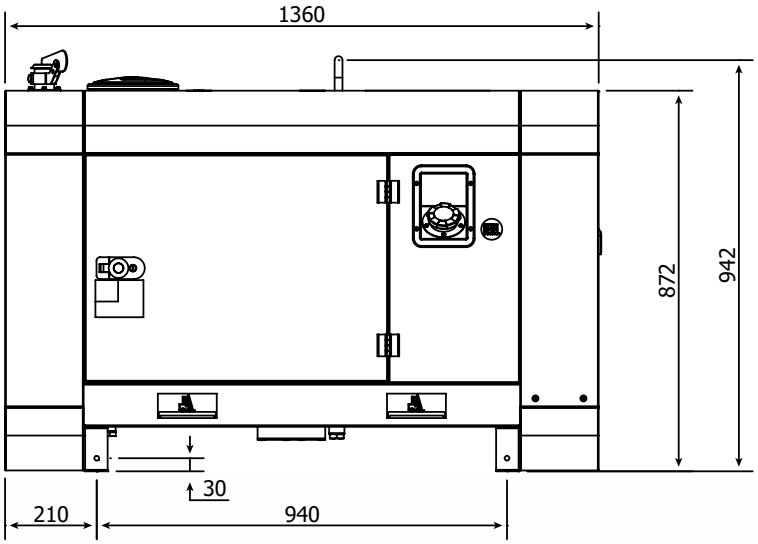

ACCESSORI A RICHIESTA

- *Quadro di telecommutazione PAC 17 (25A)
- *Comando a distanza TCM35
- Carrello di movimentazione CM9
- Carrello traino lento CTL 10000
- Carrello traino veloce CTV4
- Tappo carburante con chiave
- Messa a terra

* Solo con Quadro Automatico

VERSIONI A RICHIESTA

- Quadro automatico digitale

ACCESSORI DA RICHIEDERE ALL'ORDINE

- Sorvegliatore d'isolamento

INFORMAZIONI GENERALI

CONFORMITÀ GRUPPI ELETTROGENI A DIRETTIVE CE E NORME
2006/42/CE (Direttiva Macchine)
2014/35/UE (Direttiva Bassa Tensione)
2014/30/UE (Direttiva Compatibilità Elettromagnetica)
2000/14/CE (Direttiva Emissione Acustica per macchine destinate a funzionare all'aperto)
ISO 8528 (Reciprocating internal combustion engine driven alternating current generating sets)

ISO 9001:2008 - Cert. 0192

GARANZIA
Tutti i dispositivi sono coperti dalla garanzia del produttore.

Specifiche soggette a modifiche senza preavviso. Per richieste diverse o ulteriori informazioni contattare i servizi commerciali.

© MOSA - Viale Europa, 59 - 20090 Cusago (Milano) - Italy -phone +39-0290352.1 - fax + 39-0290390466 E-mail: info@mosa.it Web site: www.mosa.it